F.L.Y. MOBİLYA DEKORASYON SANAYİ VE TİCARET LİMİTED ŞİRKETİ

FLY130032 90 CM AÇIK RAFLI MEBRAN KAPAKLI MODÜL MONTAJ KILAVUZU

http://www.flymutfak.com/

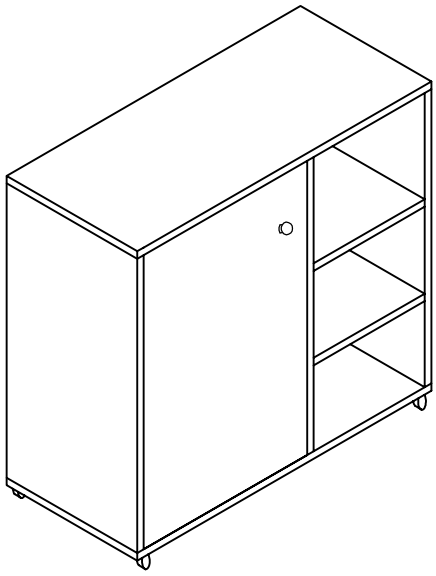

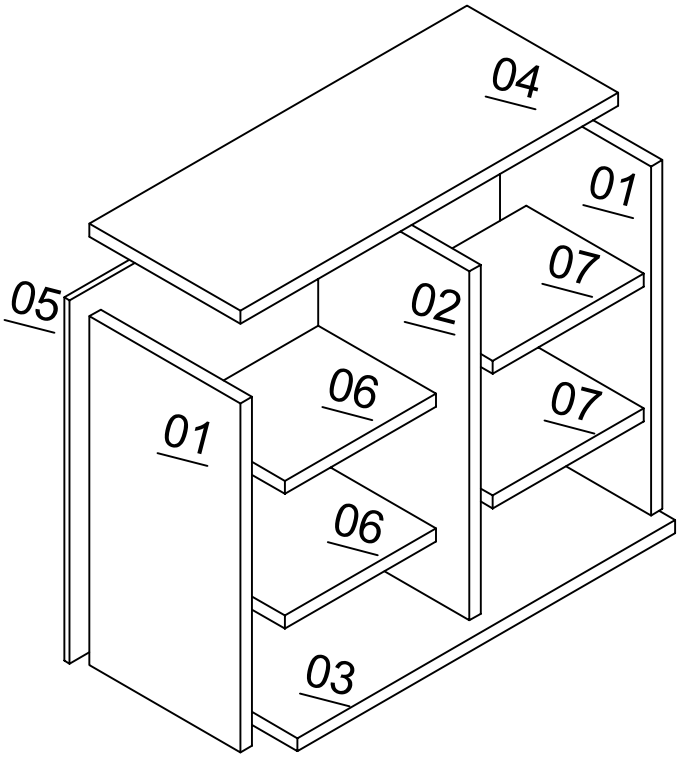

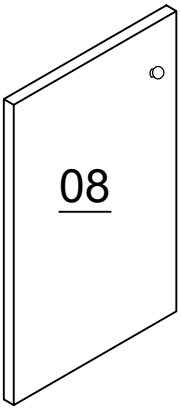

ÜST MUTFAK MODÜL ELEMANLARI				
NO	ADET	BOY	GENİŞLİK	ÖZELLİĞİ/NİTELİĞİ
01	2	814 mm	400 mm	Modül Yan Parçaları
02	1	814 mm	400 mm	Modül Orta Dikme Parçası
03	1	900 mm	400 mm	Modül Alt Tabla
04	1	900 mm	400 mm	Modül Üst Tabla Parçası
05	2	450 mm	850 mm	Modül Arkalık Parçası
06	2	480 mm	350 mm	Modül Hareketli Raf Parçası
07	2	366 mm	350 mm	Modül Hareketli Raf Parçası

ALT MODÜL ELEMANLARI				
NO	ADET	BOY	GENİŞLİK	ÖZELLİĞİ/NİTELİĞİ
08	1	476 mm	810 mm	Modül Kapak Parçası

ÇEKMECE ELEMANLARI				
NO	ADET	BOY	GENİŞLİK	ÖZELLİĞİ/NİTELİĞİ